第４２回　香川県総合体育大会（バスケットボール競技）試合結果　　男子

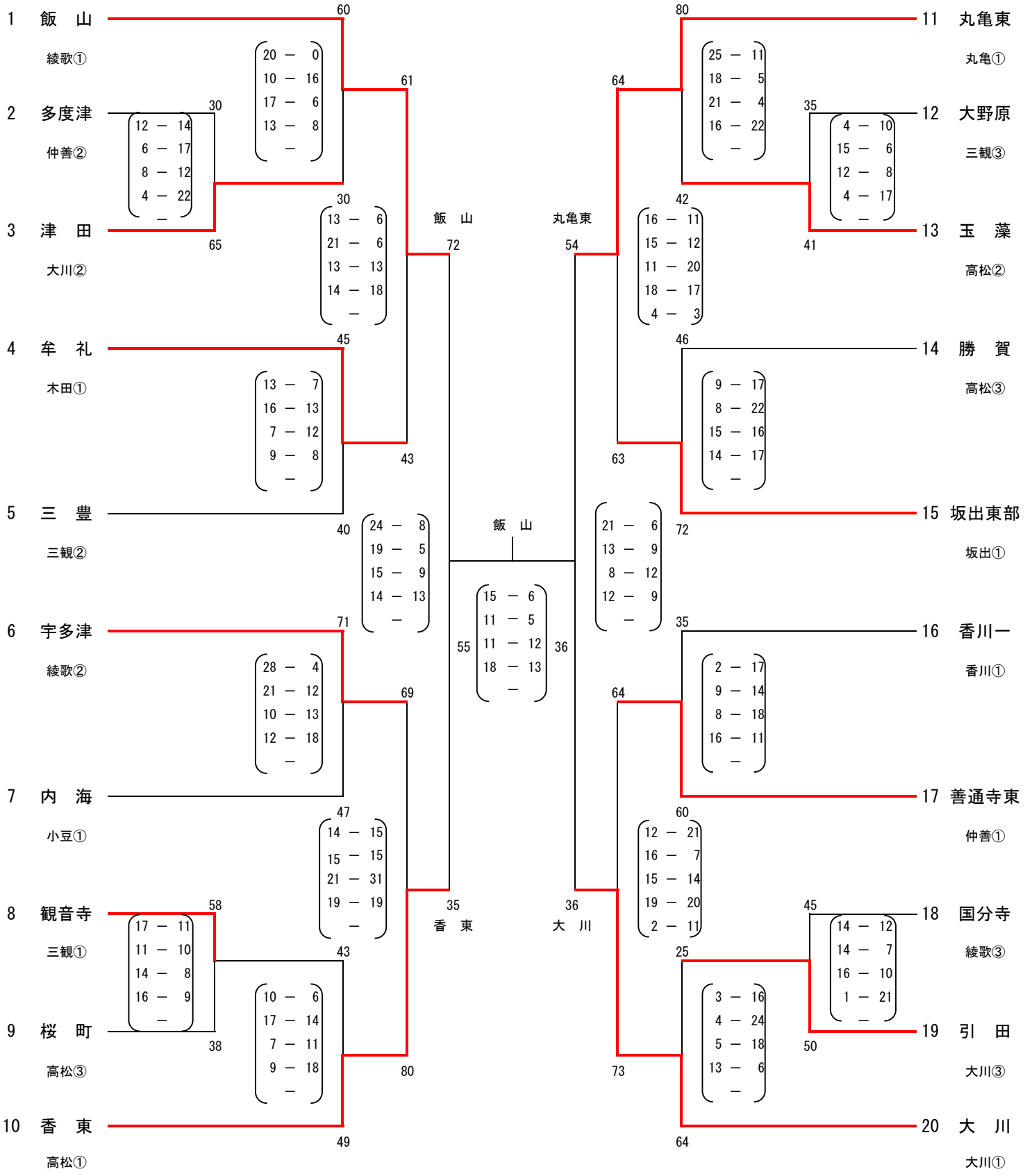
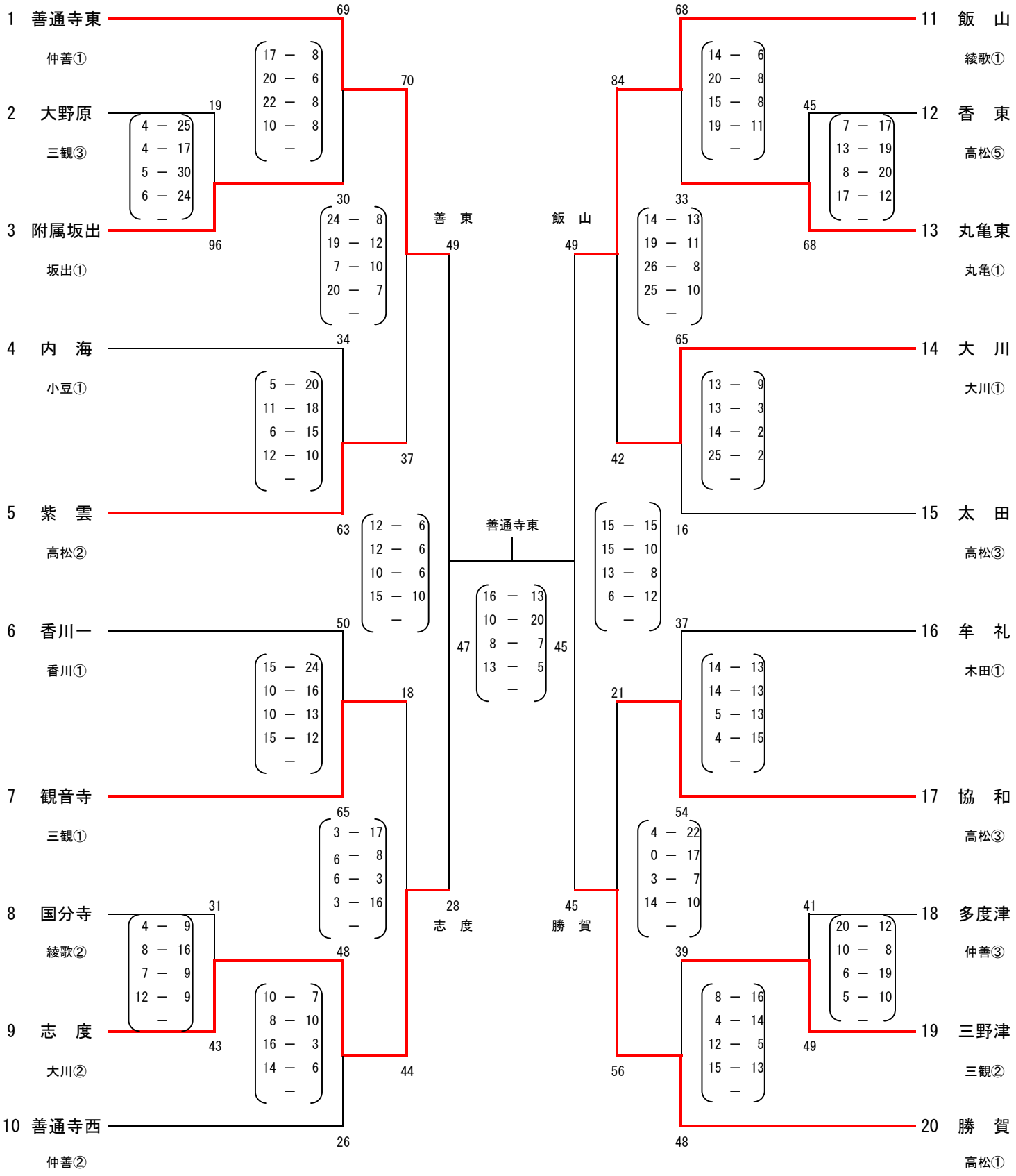
第４２回　香川県総合体育大会（バスケットボール競技）試合結果　　女子